厦华 XT-6667TJ
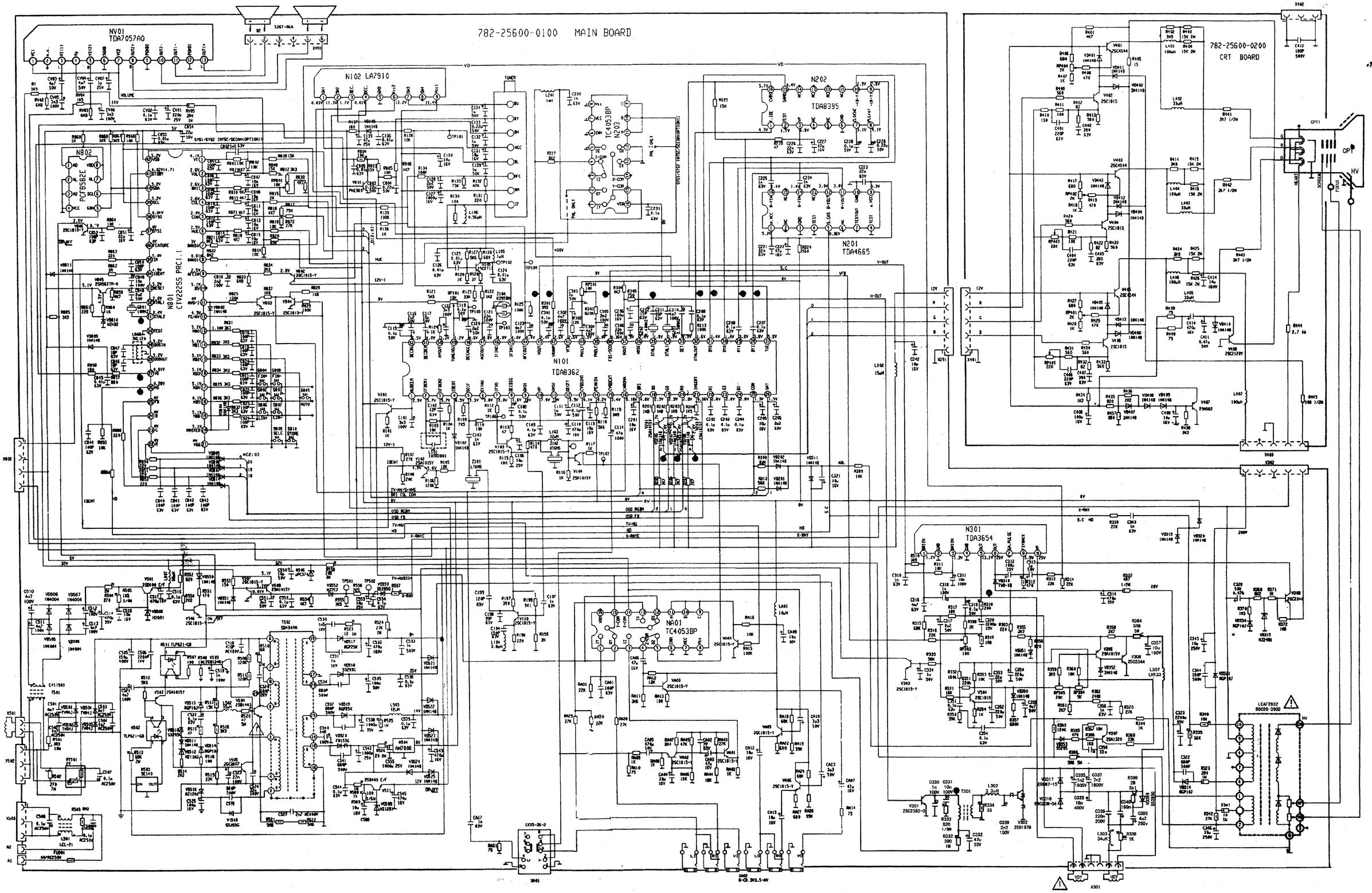
彩电维修资料网 TV160 http://www.tv160.net
http://www.tv160.net