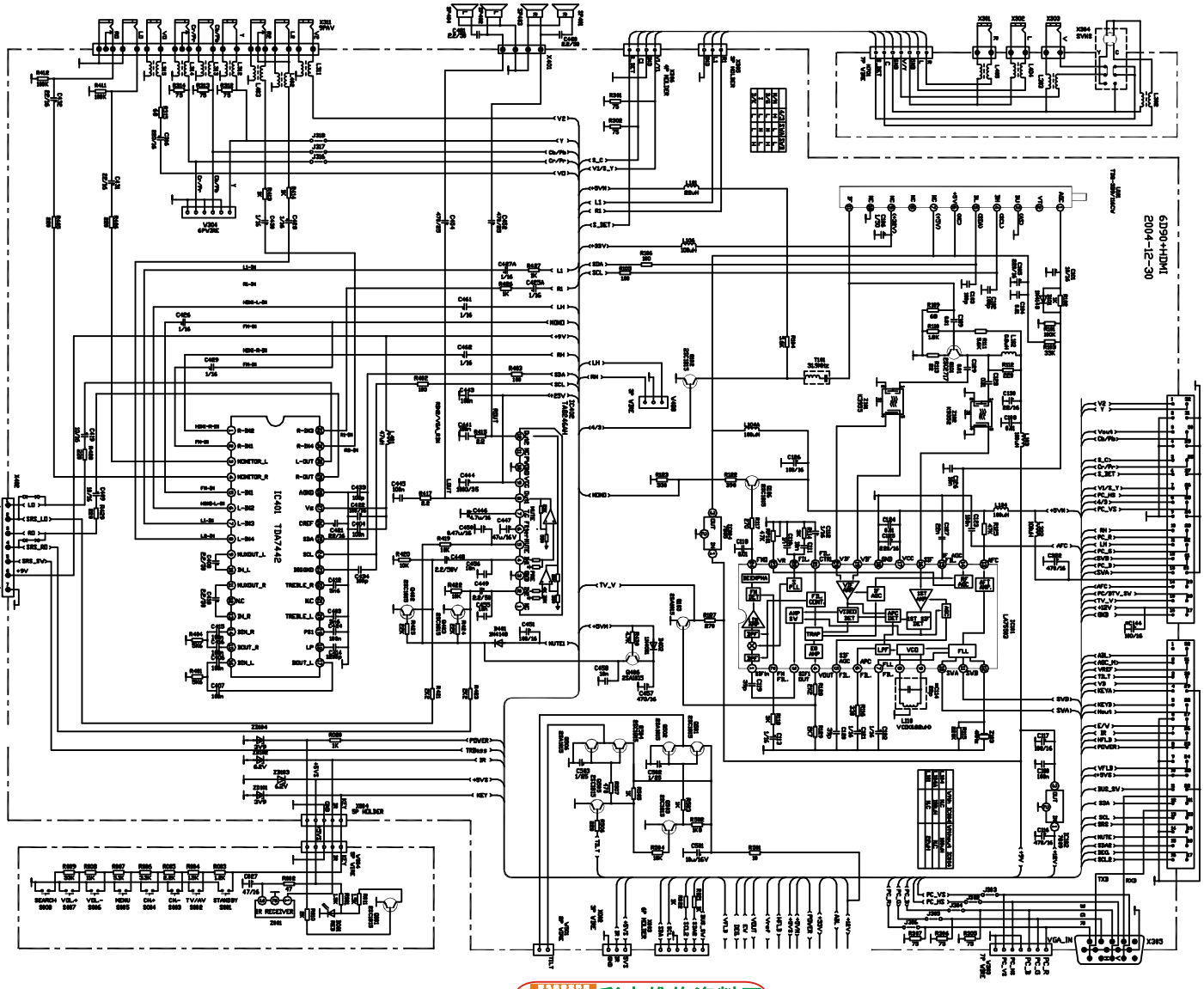

TV160 彩电维修资料网
http://www.tv160.net