KONKA®

康佳 T5428D 型彩色电视机电原理图

彩电维修资料网 TV160 http://www.tv160.net
http://www.tv160.net

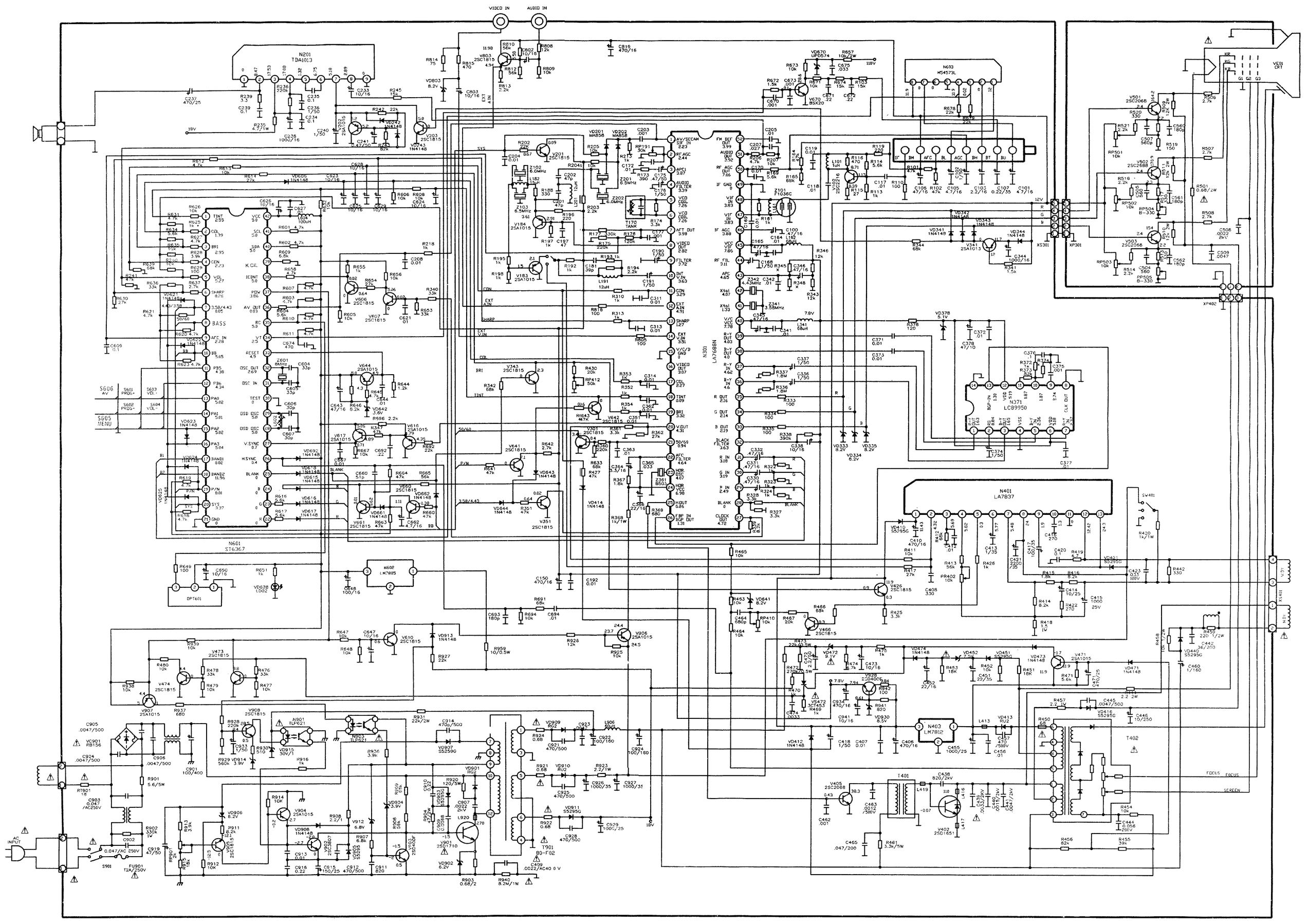

《无线电》杂志社(www.radio.com.cn)制作 严禁转载