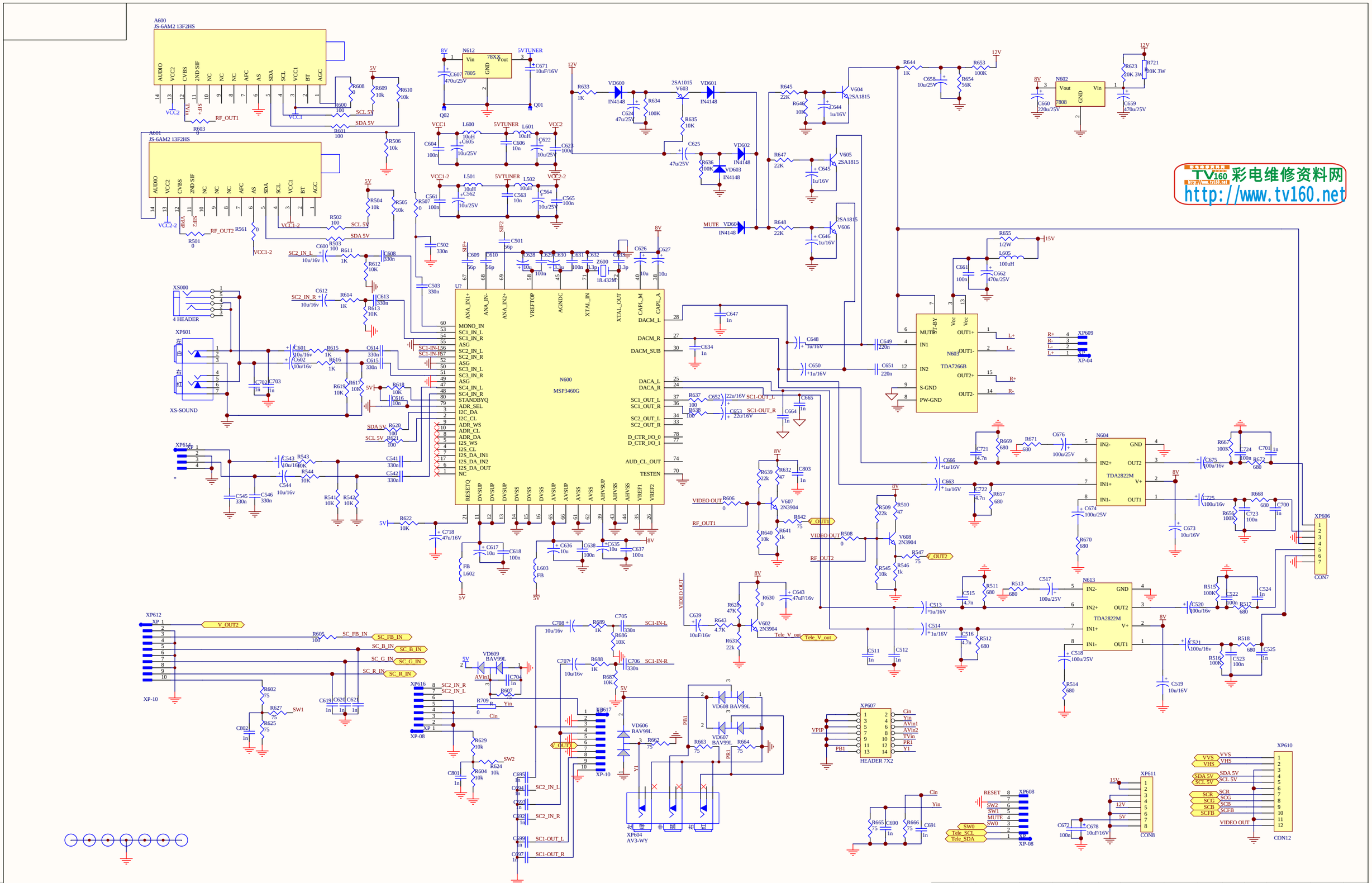


| 旧底图总号 | |
|---|---|
| 底图总号 | |
| 签 名 | 日期 |

| 更改标记 | 数量 | 更改单号 | 签 名 | 日期 | 更改标记 | 数量 | 更改单号 | 签 名 | 日期 | 更改标记 | 数量 | 更改单号 | 签 名 | 日期 |
|---|---|---|---|---|---|---|---|---|---|---|---|---|---|---|
| 拟 制 | | | | | | | | | | | | | | |
| 审 核 | | | | | | | | | | | | | | |
| 工 艺 | | | | | | | | | | | | | | |
| 标准化 | | | | | | | | | | 等级标记 | 第 张 | 共 张 | | |
| 批 准 | | | | | | | | | | | | | | |

格式(3) 制图： 描图： 幅面：A2