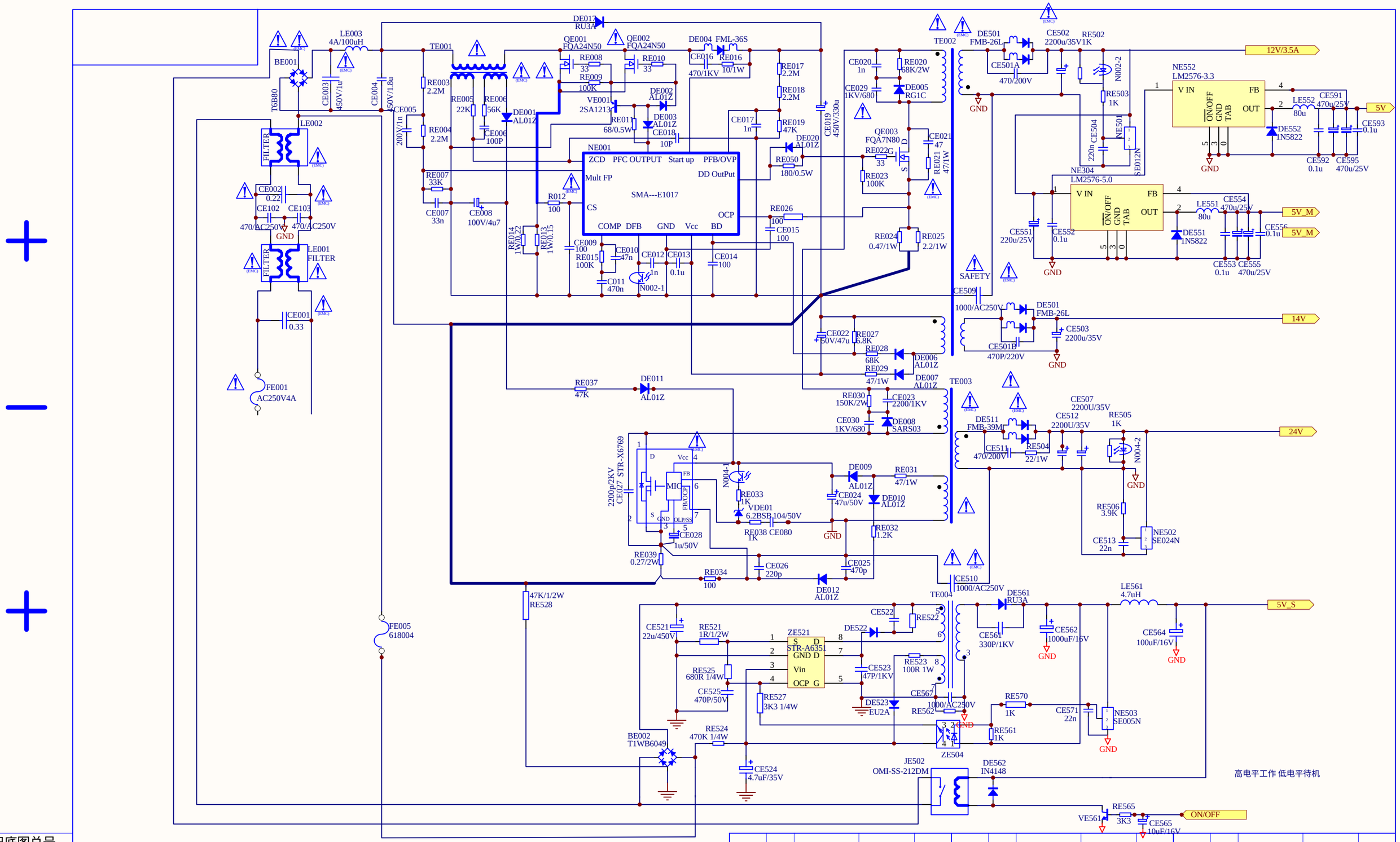

旧底图总号																			
底 图 总 号																			
日 期	签 字																		