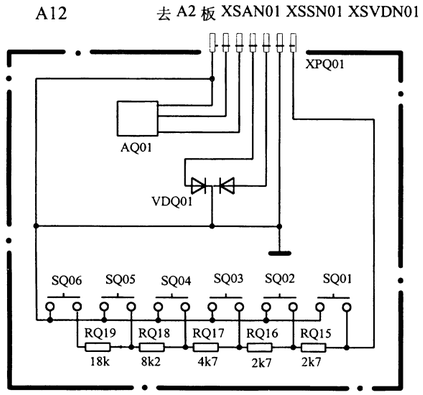

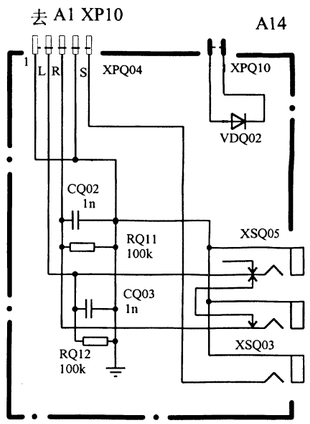

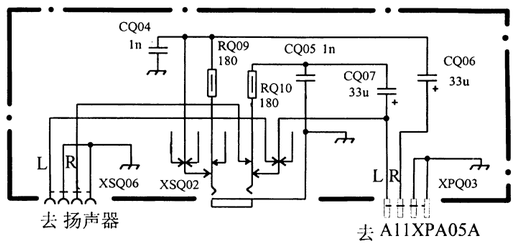

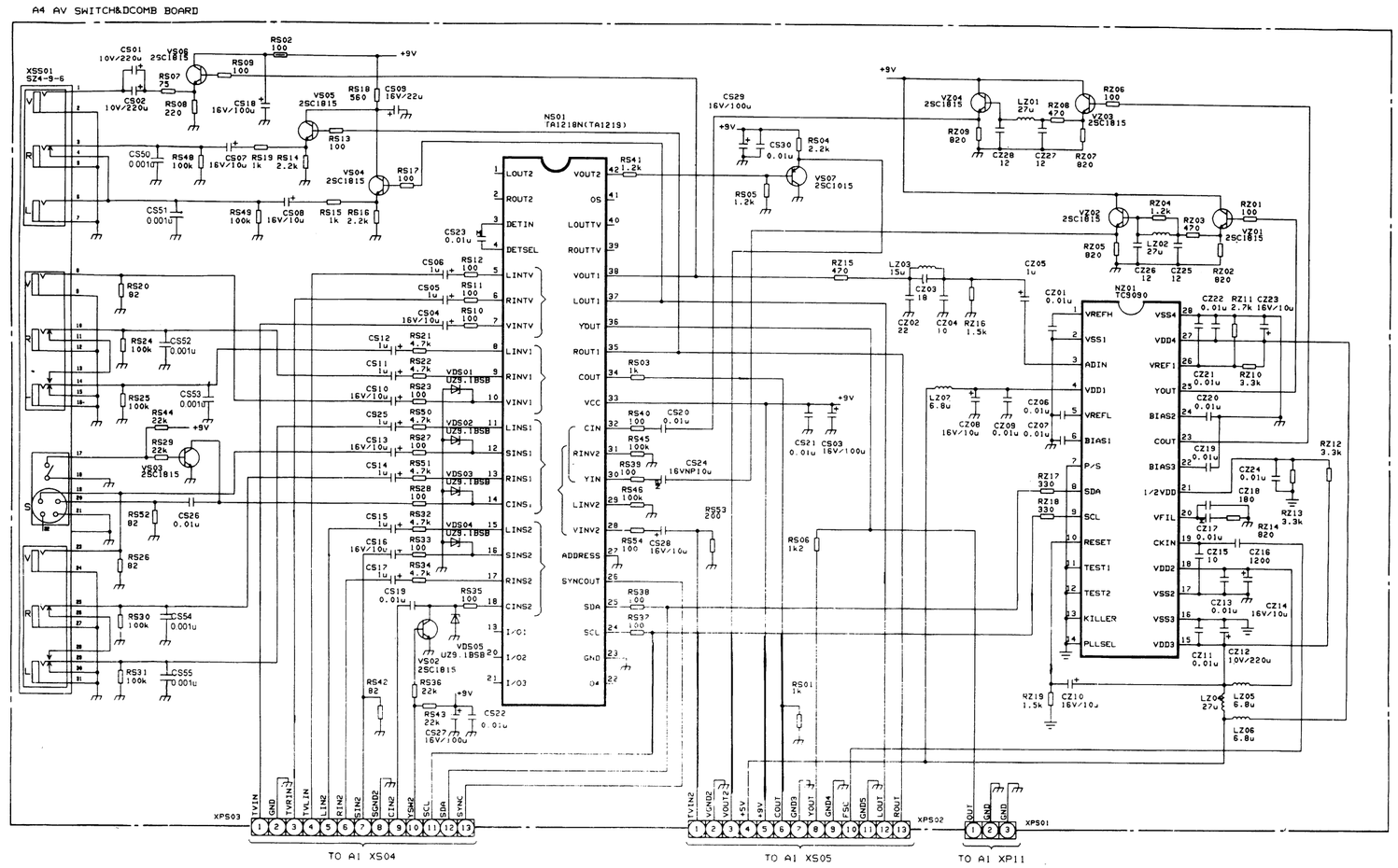

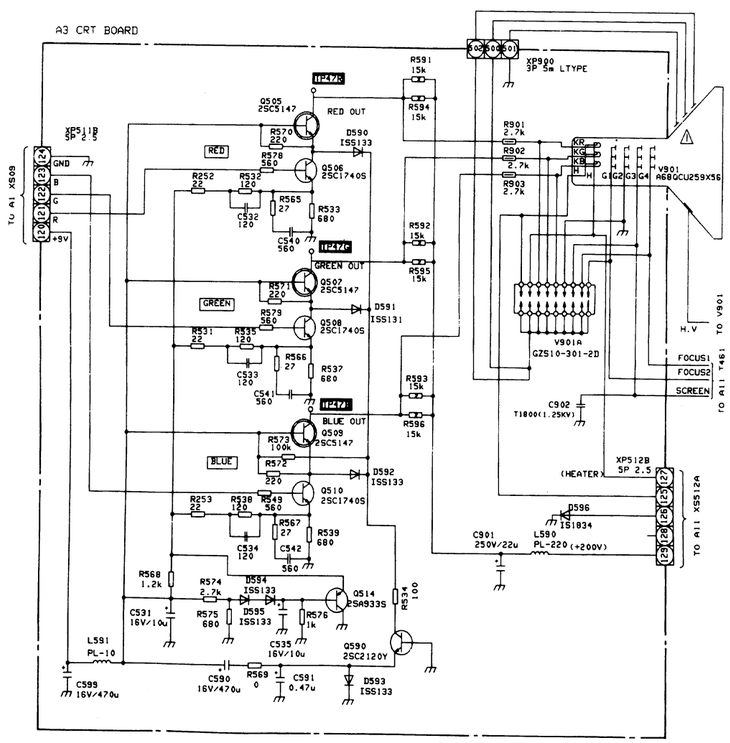

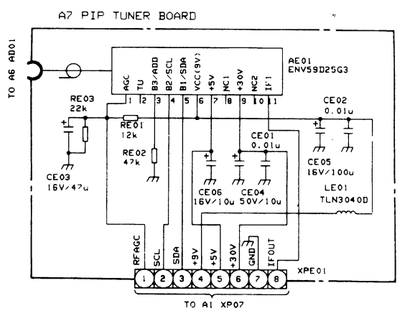

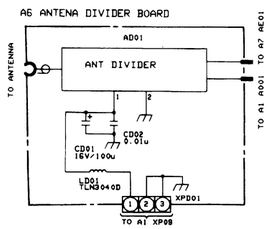

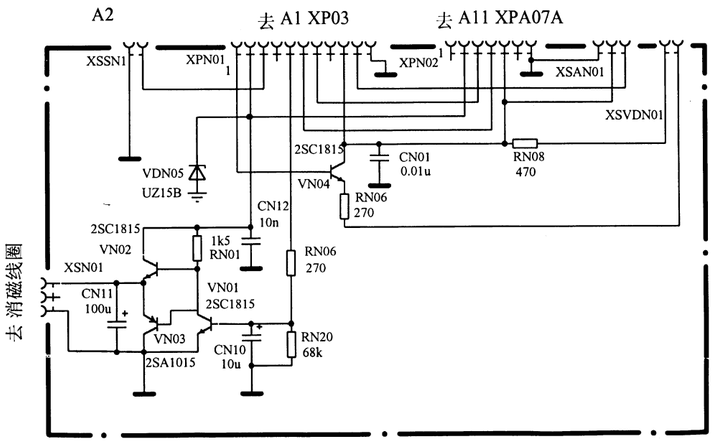

彩电维修资料网 TV160 http://www.tv160.net
http://www.tv160.net

海信牌TF2911FM型彩色电视机电路图（2/4）

更多彩电维修资料请到《彩电维修资料网》http://www.tv160.com 查询！