彩电维修资料网 TV160 http://www.tv160.net
http://www.tv160.net

FRONT CONT. AV

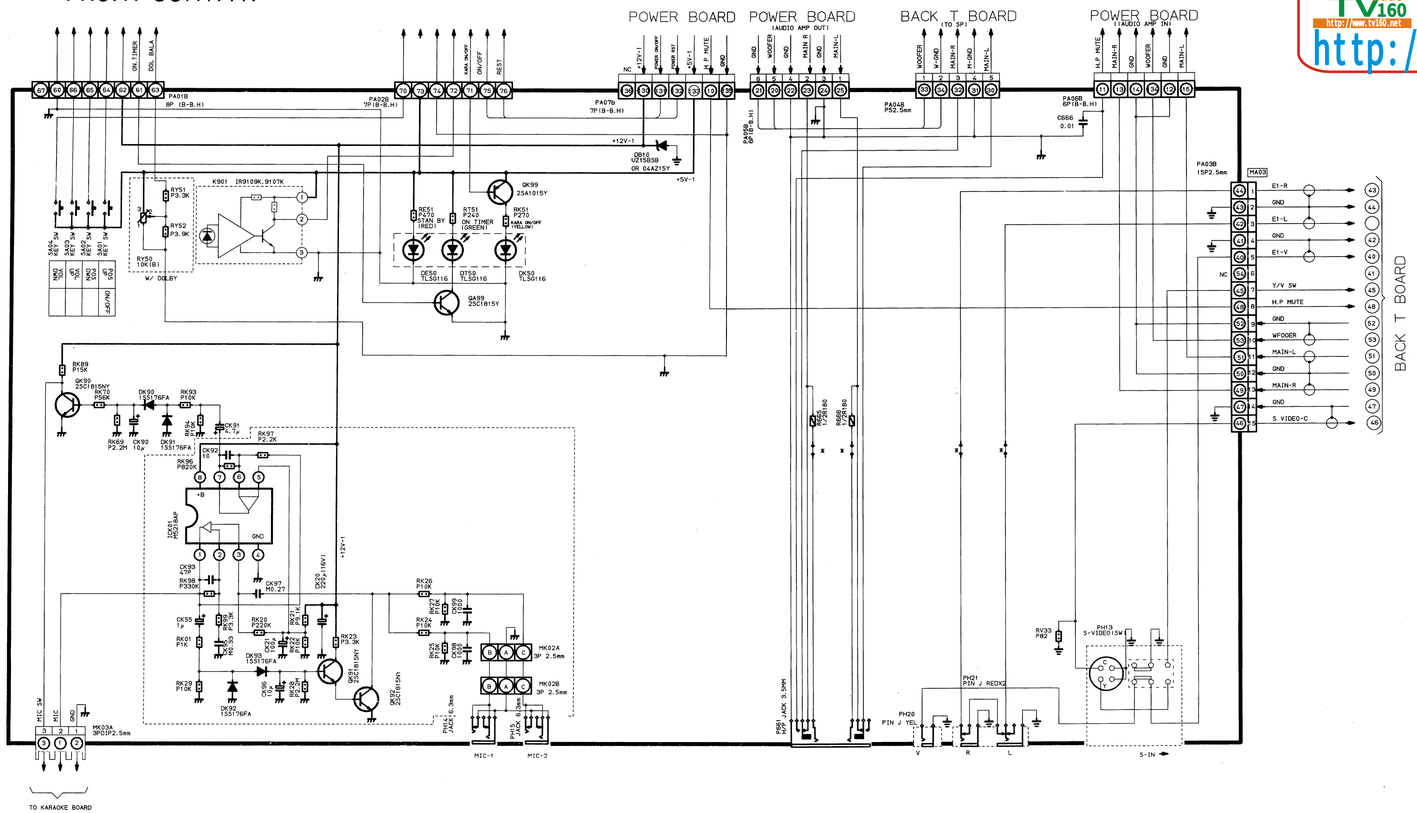

DSM

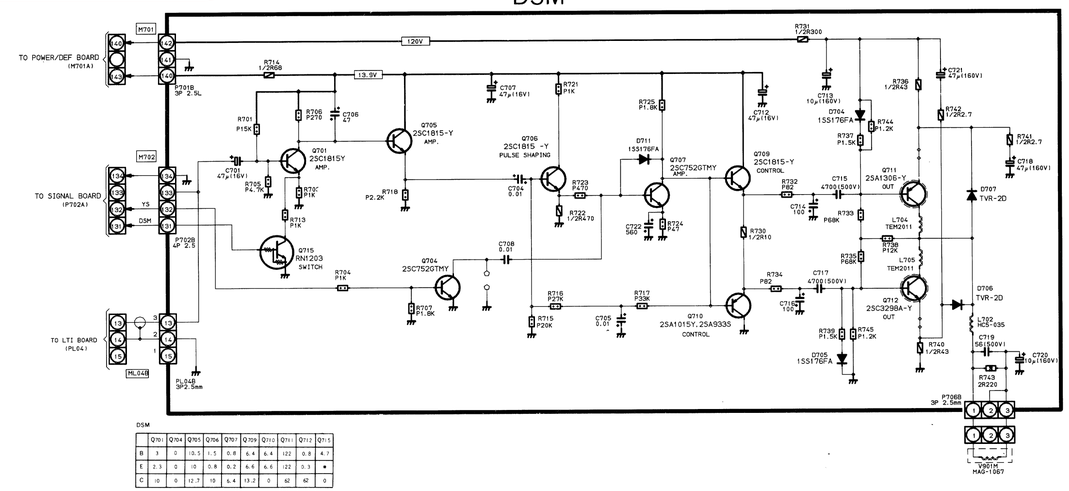

R.G.B.SW

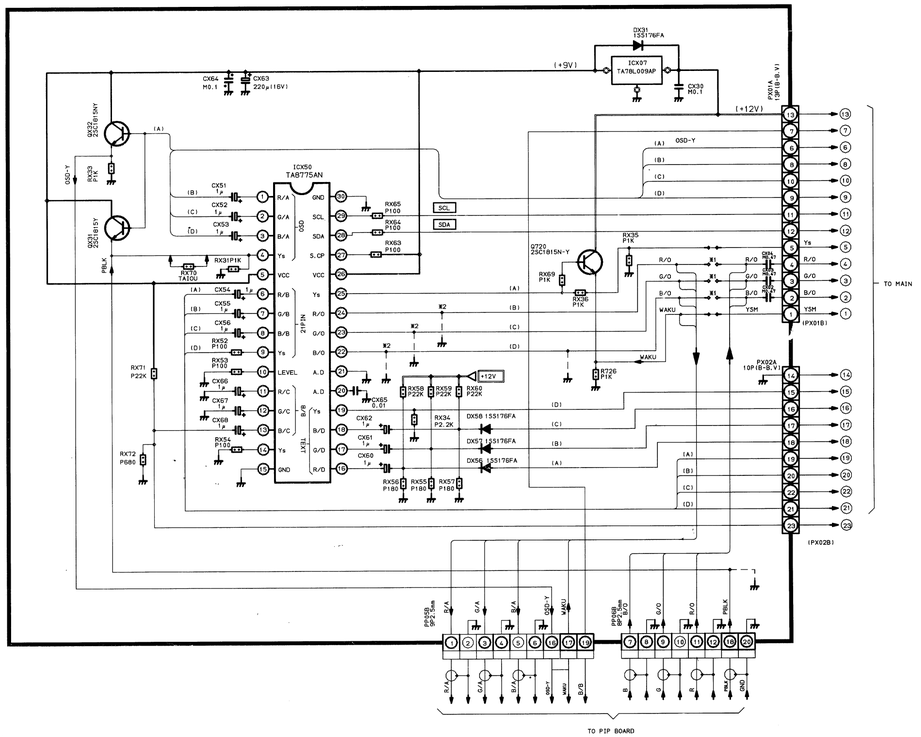

AUTO SLICER

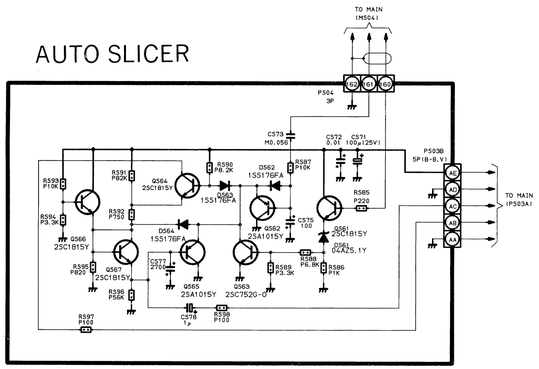

CRT DRIVE

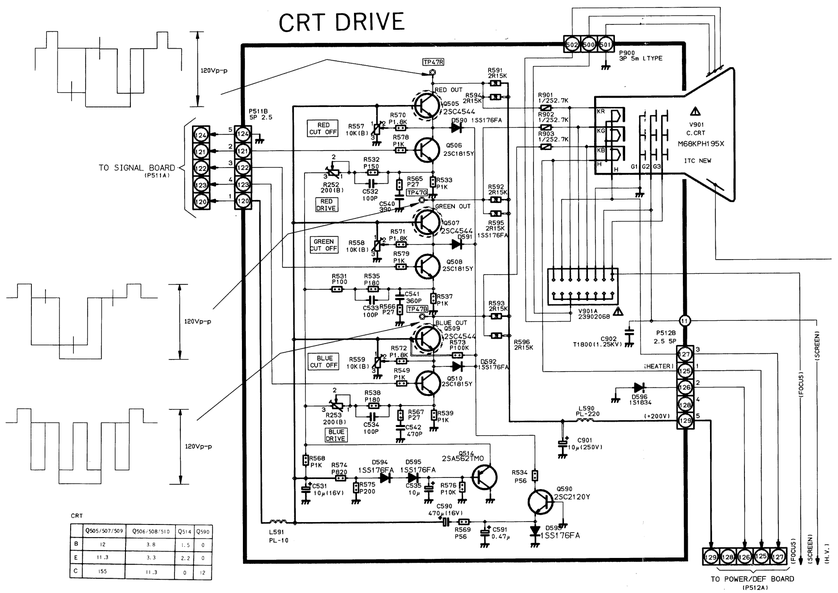

前面板控制、自动同步、视放输出、扫描处理、RGB开关部分电路
青岛牌彩色电视机电路图（TC2929系列）4/7 FRONT CON/AUTO SLICER/CRT/DSM/RGB.SW

更多彩电维修资料请到《彩电维修资料网》http://www.tv160.com 查询！