更多技术资料请到《彩电维修资料网》www.tv160.net 查询吧！

PF2995 电路图

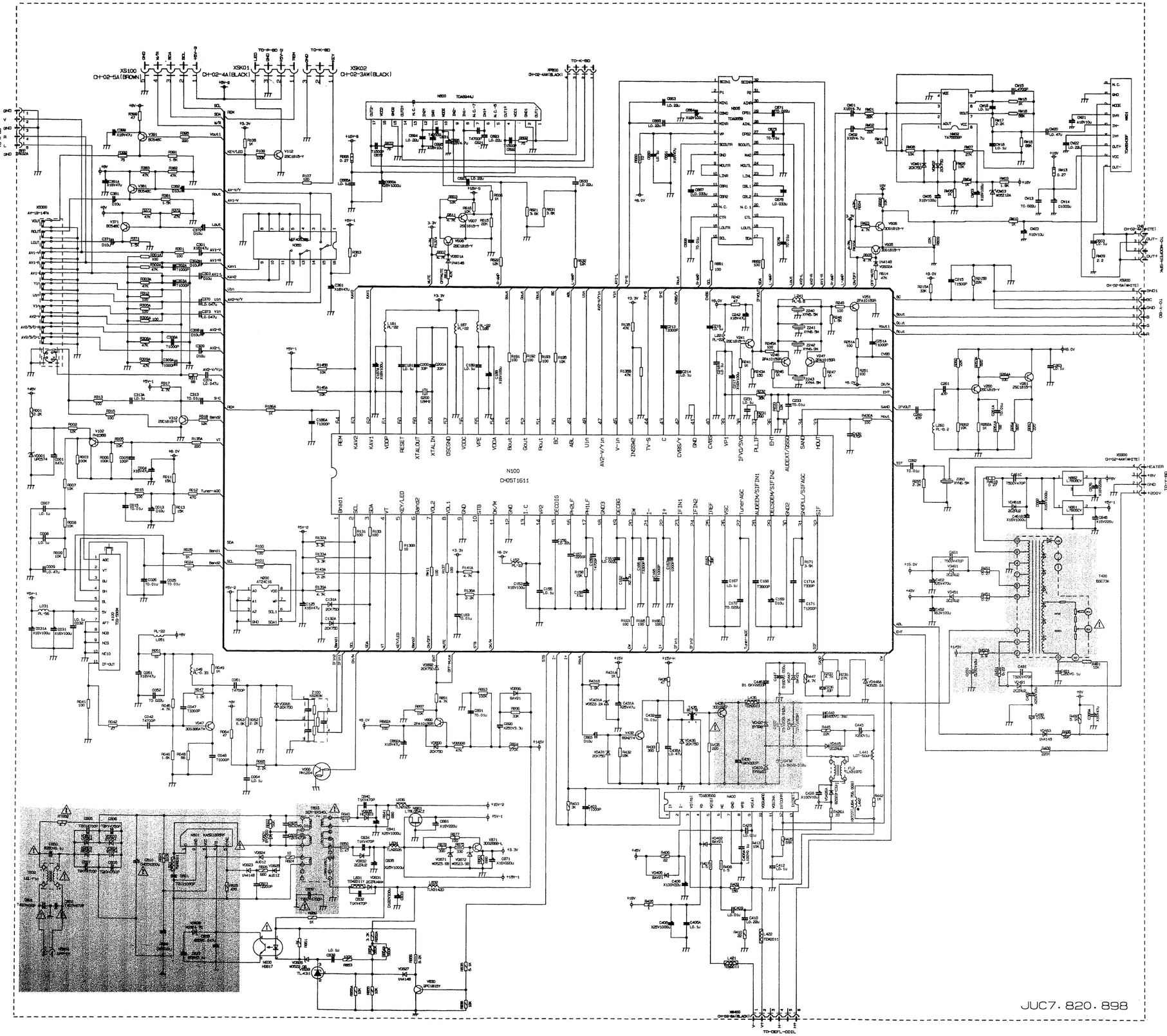

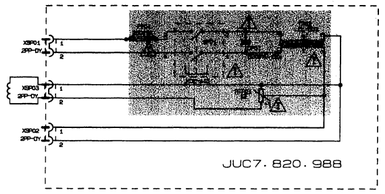

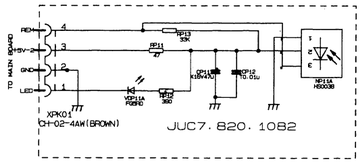

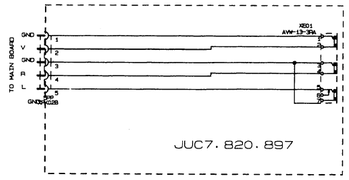

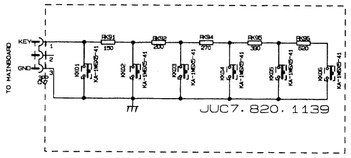

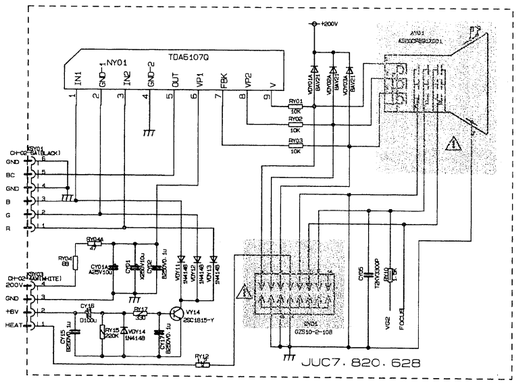

彩电维修资料网
http://www.tv160.net