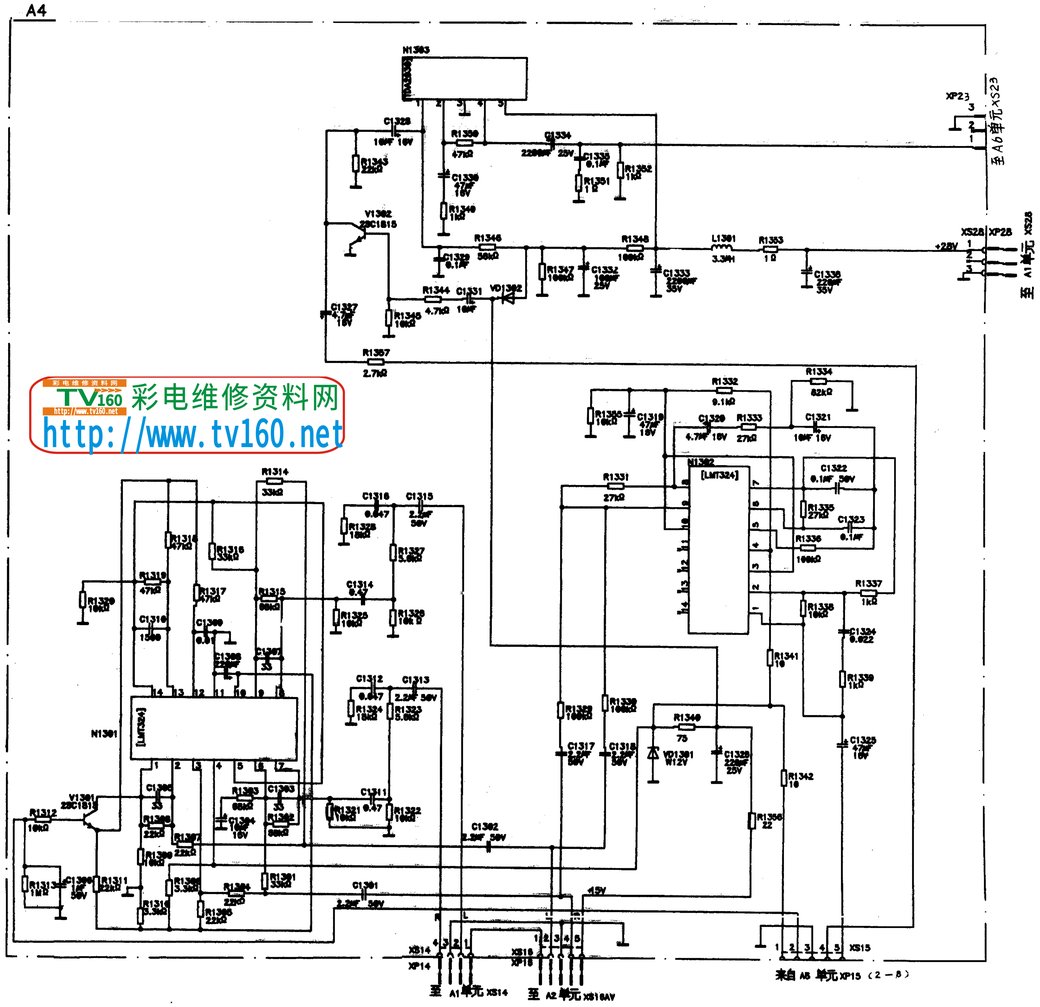
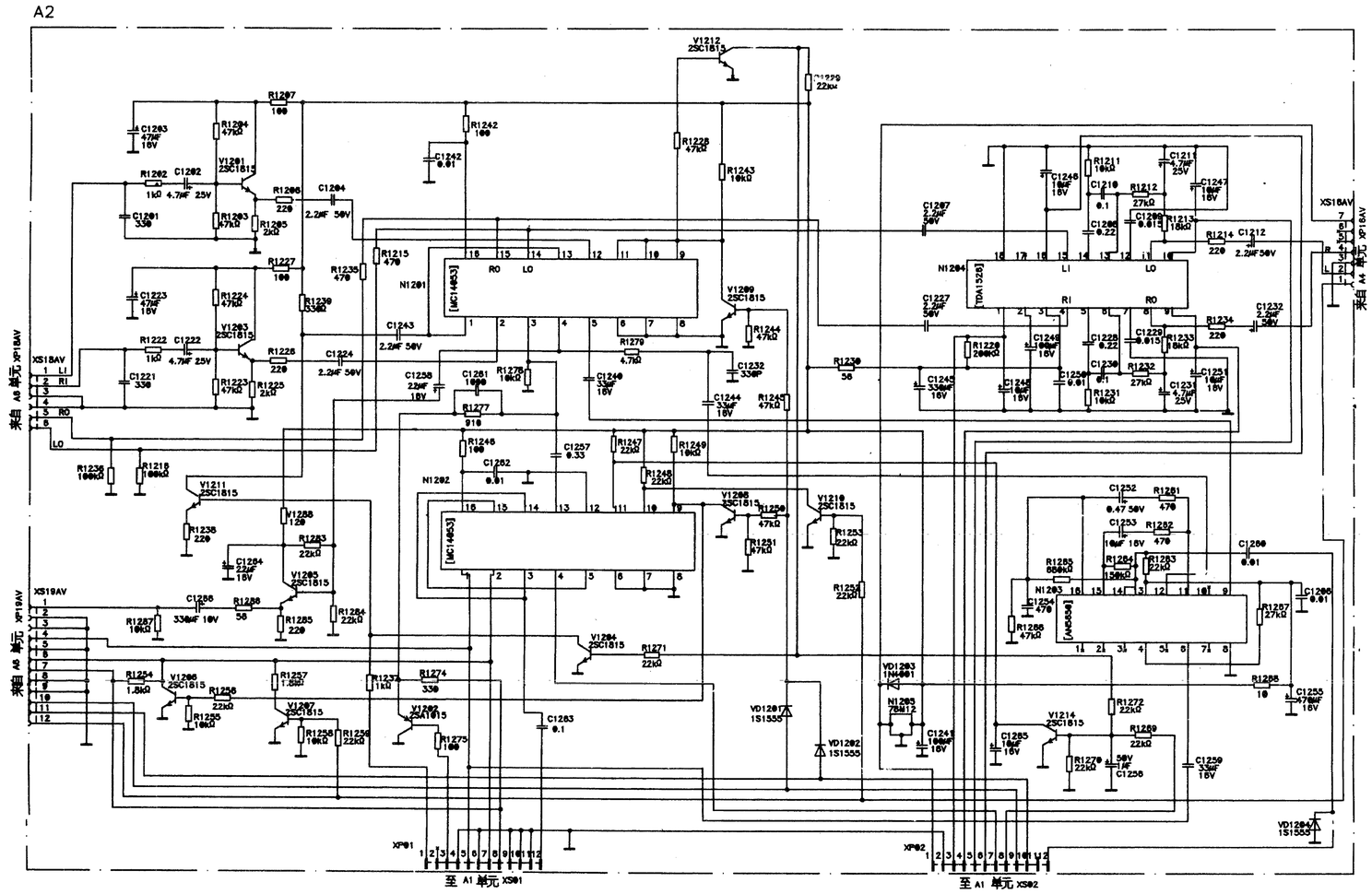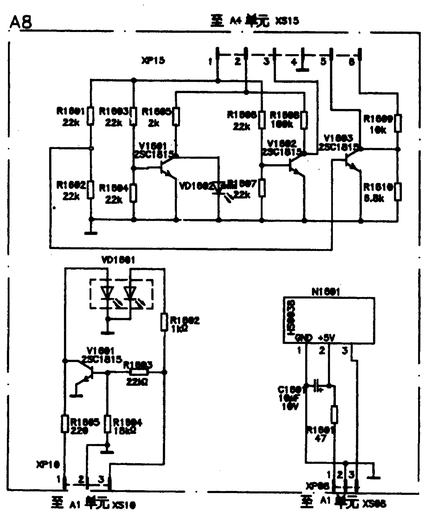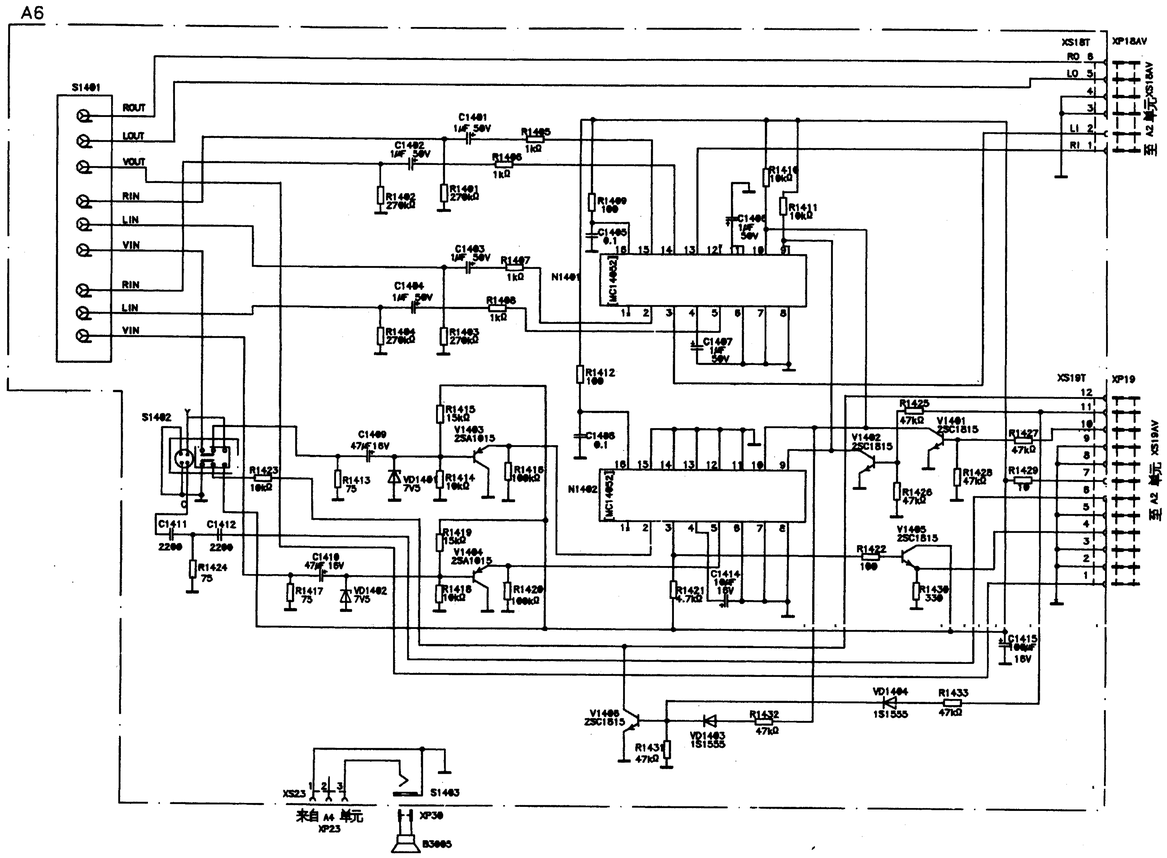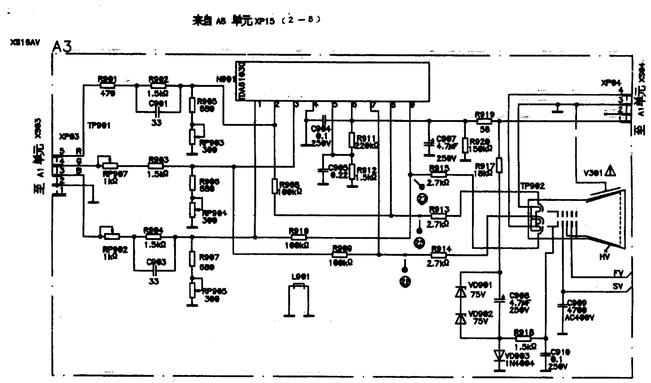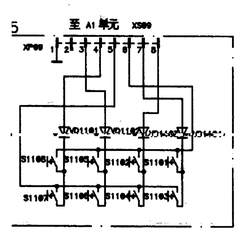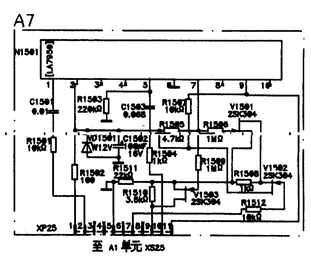
彩电维修资料网
TV160
http://www.tv160.net